i-minimal
Perfil europeo

La nueva cerradura electrónica SMARTair® *i-minimal* es la cerradura electrónica más avanzada. Su diseño es minimalista e innovador.

Su tecnología avanzada ofrece un sistema de control de accesos integral y estético.

Experience a safer and more open world

SMARTair®
Your Access. Your Control.





Incluye un botón electrónico de privacidad interior

Datos técnicos: SMARTair *i-minimal*

Perfiles para puertas	Compatible con puertas de madera
Volumen de tráfico	Medio a alto
Uso en exteriores	IP56 (versión Extreme) Hasta el 85 % de humedad De - 20 °C a + 70 °C (externa) De 0 °C a + 50 °C (interna)
Instalación	Acondicionamiento promedio Instalación sencilla sin cables
Fuente de alimentación	Pilas desde 80 000 a 105 000 ciclos en función del sistema de gestión. 3 años de standby como máximo (en función de los ciclos por día)
Pilas	Tres pilas alcalinas LR03 AAA de 1,5 V
Multiautenti-cación	No. Solo RFID
Certificados	CE (EMC y R&TTE), ROHS, REACH, WEE, EN14846 y EN12209
Tecnologías RFID	Tecnologías Read & Write de 13,56 MHz. MIFARE Classic
Soluciones móviles compatibles	Openow™ TESA SMARTair (solo con el sistema Wireless)
Actualización del sistema de gestión	Compatible con los siguientes sistemas de SMARTair: · Offline/Update on card · Offilne/Update on card + Openow -> con el módulo Openow · Wireless + Openow -> Wireless + módulo Openow Cada sistema tiene su firmware. Las cerraduras SMARTair son escalables: · Offline -> Wireless + Openow · Solo hay que añadir Openow o WIR + módulo Openow y cambiar el firmware

Características técnicas electrónicas

Las principales características de los tres componentes son: el módulo lector, la unidad de control y batería y la cerradura de embutir electromecánica.

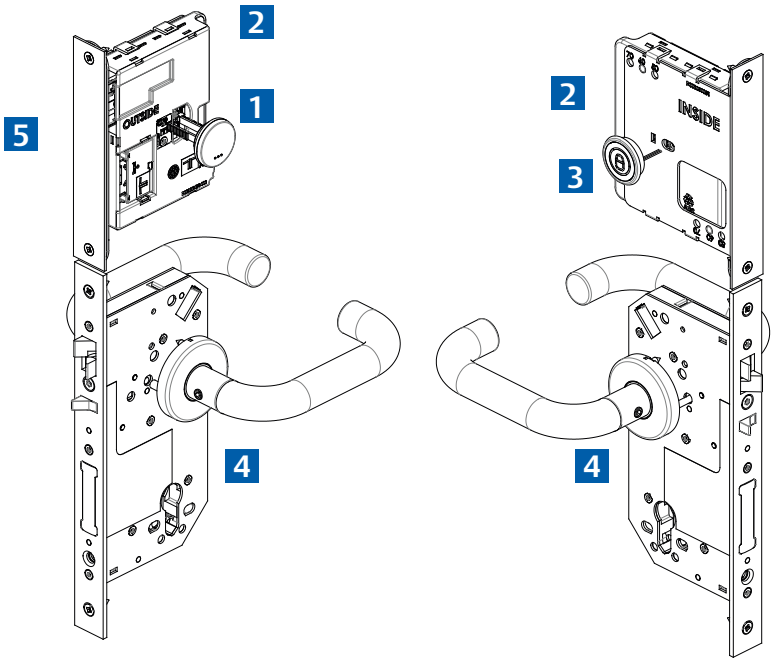

1 Módulo lector

- Tecnología RFID de 13,56MHz: MIFARE Classic (o Ultralight)
- Distancia de lectura: 2-4 cm
- LED de advertencia. Luces azules o rojas para distintos avisos: acceso permitido, acceso denegado, nivel de batería bajo, etc
- Conexión al dispositivo de programación
- Necesario para inicializar la cerradura y para hacer aperturas de emergencia

2 Unidad de control y batería

Memoria no volátil

- Hasta 3.000 usuarios y 1.200 eventos
- Reloj y calendario en tiempo real. Hasta 30 zonas horarias con cinco períodos de tiempo Calendario de 365 días para definir los días festivos. Las DST se actualizan automáticamente con el calendario
- Módulo de las baterías. Mantiene el reloj y el calendario durante 5 minutos para permitir cambio de pilas sin necesidad de actualizar

Modos de funcionamiento

Estándar: Los usuarios con acceso autorizado deben presentar credenciales para abrir la cerradura

- Módulo de paso: La puerta está abierta. Los usuarios autorizados podrán ajustarla automáticamente o manualmente
- Primer usuario: La puerta permanecerá en el modo estándar hasta que la abra el primer o la primera usuaria autorizada
- Después, la puerta permanecerá en el modo de paso · Usuario doble: los dos usuarios con acceso autorizado deberán presentar una credencial para abrir la puerta
- Características especiales
- Usuarios estándar o con discapacidad. Tiempo de apertura estándar de uno a 240 segundos; los usuarios con discapacidad dispondrán del doble de tiempo
- Detección interna de las manillas para saber cuando los usuarios salen de la habitación

3 Privacidad electrónica

- Es un botón interno (para denegar el acceso cuando el usuario está dentro)
- Opcional: la privacidad anula el paso

4 Cerradura de embutir electromecánica

- Incluye el acoplamiento electromecánico a pilas. Manillas exteriores de rueda gratuitas cuando la puerta está cerrada
- Detección de la anulación de llaves mecánicas (si está instalado el cilindro mecánico)
- Posición de la puerta: registro de operaciones cuando se deja la puerta abierta, situaciones de puertas cerradas incorrectamente, intrusiones, etc.

5 Soluciones móviles (Openow/Aplicación remota de TESA SMARTair

En las soluciones de telefonía móvil e inalámbricas, el escudo electrónico DEBE incluir uno de los siguientes módulos de RF:

- Módulo Openow: para los sistemas Offline y Update on card con la función Openow
- Módulo Wireless + Openow: para los sistemas inalámbricos con Openow o con la función de la aplicación TESA SMARTair
  El módulo de RF se comunicará con el intercambiador inalámbrico HUB.

Características mecánicas técnicas

Cerradura de embutir electromecánica
Cerradura de embutir de perfil euro

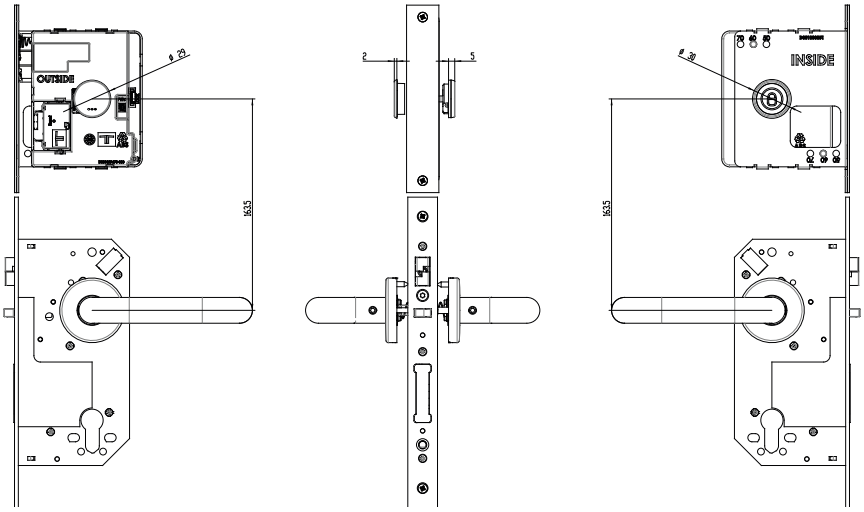

Vista frontal interior | Vista lateral | Vista frontal exterior

- Distancia de 85 mm entre ejes
- Entrada de 50 mm / Placa frontal redondeada de 23 mm
- Husillo de 8 mm
- Cerradura de seguridad de 2,54 cm
- Proyección de la cerradura de seguridad automática
- Función de pánico: la manilla interior quita tanto el pestillo como el cerrojo
- Ancho de la puerta entre 30 mm y 110 mm

Manilla mecánica
Compatible con todas las manillas estándar DIN.

Cilindro mecánico
Compatible con todos los cilindros de perfil euro.

Las manillas no se incluyen. Deben adquirirse por separado

** Más modelos disponibles. Pídenos más información*

Manillas



Acabados de las manillas



Lector

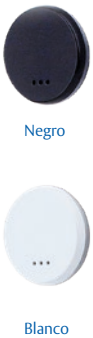

Recubrimiento antibacteriano

Tratamiento antibacteriano
Nuestras manillas con acabado de acero inoxidable pueden entregarse con un innovador tratamiento antibacteriano garantizado y homologado, que evita la propagación de bacterias para ofrecer una mayor seguridad y tranquilidad a los usuarios.

El Grupo ASSA ABLOY es el líder global de soluciones de acceso. Ayudamos a diario a millones de personas a experimentar un mundo más abierto.

ASSA ABLOY Opening Solutions lidera el desarrollo, dentro de productos y aperturas de puertas, de soluciones de acceso en hogares, negocios e instituciones. Nuestra oferta incluye puertas, equipamiento para puertas y ventanas, cerraduras, servicio y control de accesos.

assaabloy.com

ASSA ABLOY
Opening Solutions

Talleres de Escoriaza S.A.U.
Barrio de Ventas, 35
20305 Irún
Gipuzkoa – España
Tel: +34 916785507
comercial.smartair@tesa.es
www.tesa.es/smartair

© Imágenes: Todos los derechos reservados por Getty images y ASSA ABLOY. Reservado el derecho de realizar modificaciones técnicas en futuras versiones. Version: TESA_SMARTair®_*i-minimal*_Technical_Information_10_2022_ES